LEGENDA

- Percorsi esistenti
- Area oggetto di demolizione
- Nuovi percorsi
- Area verde parco recintato
- Area verde esterna
- Recinzione tipo Baldassar modello Conisar Flat colore verde

Viale Po

Via Porta Catena

Via Renzo Felisatti

Via della Costituzione

Area demolizione

Perimetro della recinzione

Cancello carrabile

Cancello pedonale

Area gioco bambini

Area Senior Park

Area Bar

La recinzione

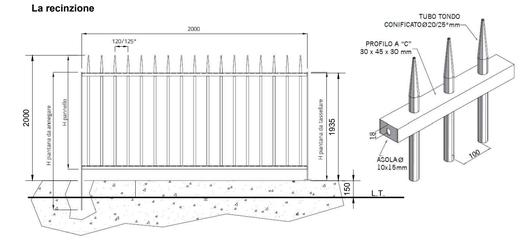

VOCE DI CAPITOLATO

RECINZIONE BALDASSAR MODELLO **CONISAR FLAT**, REALIZZATA CON N.2 CORRENTI ORIZZONTALI IN PROFILO A 'C' SEZ. 30 X 45 X 30 MM, CON TUBI TONDI DIAM. 20/25 MM PASSANTI CON FINITURA CONICA.
COMPLETA DI PIANTANE IN PIATTO SEZ. 60X7MM CON TESTE ARROTONDATE E BULLONI IN ACCIAIO INOX M8 X 30, IL TUTTO ZINCATO A CALDO A NORME UNI ISO EN 1461.

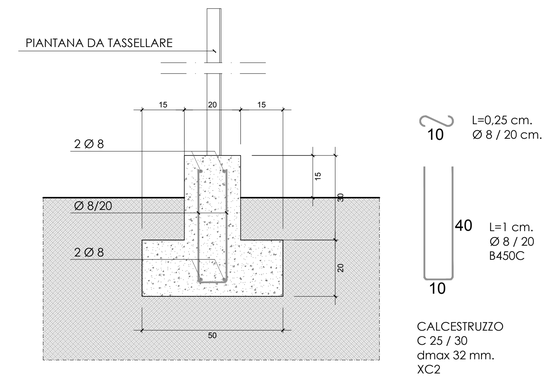

CALCESTRUZZO
C 25 / 30
dmax 32 mm.
XC2
S4

Il basamento della recinzione - scala 1 : 10

1 - tavola di legno
2 - strato di usura in conglomerato bituminoso cm. 3
3 - strato di bynder in conglomerato bituminoso cm. 7
4 - misto granulare stabilizzato cm. 20

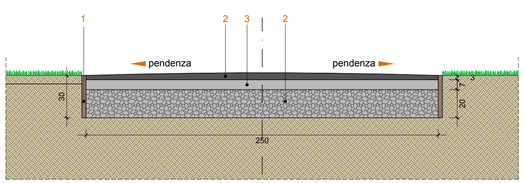

Nuovi vialetti pedonali - scala 1 : 20

1 - tavola di legno
2 - strato di usura in conglomerato bituminoso cm. 3
3 - strato di bynder in conglomerato bituminoso cm. 7
4 - misto granulare stabilizzato cm. 30
5 - telo geotessile

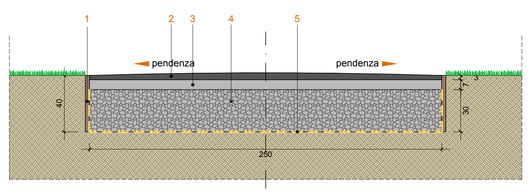

Nuovo ramo pista ciclo pedonale - scala 1 : 20

COMUNE DI FERRARA

SETTORE OPERE PUBBLICHE E PATRIMONIO
SERVIZIO INFRASTRUTTURE, DECORO,
MANUTENZIONE URBANAE VERDE

OPERAZIONE PARCHI SICURI: REALIZZAZIONE DI OPERE DI SICUREZZA NEL TERRITORIO COMUNALE ED ELIMINAZIONE SITUAZIONI DI DEGRADO.

AREA GIARDINI DELLA STAZIONE

Cod. C.I.A. OP 57-2020	Elaborato: Planimetria di progetto con sezioni tipo ed indicazioni delle demolizioni e dei nuovi percorsi	IL DIRIGENTE DI SERVIZIO E RESPONSABILE DEL PROCEDIMENTO Ing. Luca Capozzi
Tav. n. 3	Scala: 1 : 500 - 1 : 20	IL COORDINATORE DI PROGETTO Arch. Angela Ghiglione

Progettisti:
Arch. Angela Ghiglione
Arch. Tiziana Coletta

Disegnatore, Modellazione 3d e Rendering:
Emanuele TREVISANI

Data Progetto:
SETTEMBRE 2020

INDICE	DATA	REV./AGG.
00		
01		
02		
03		
04		
05		

2020_02_Parchi Sicuri_Stazione.dwg